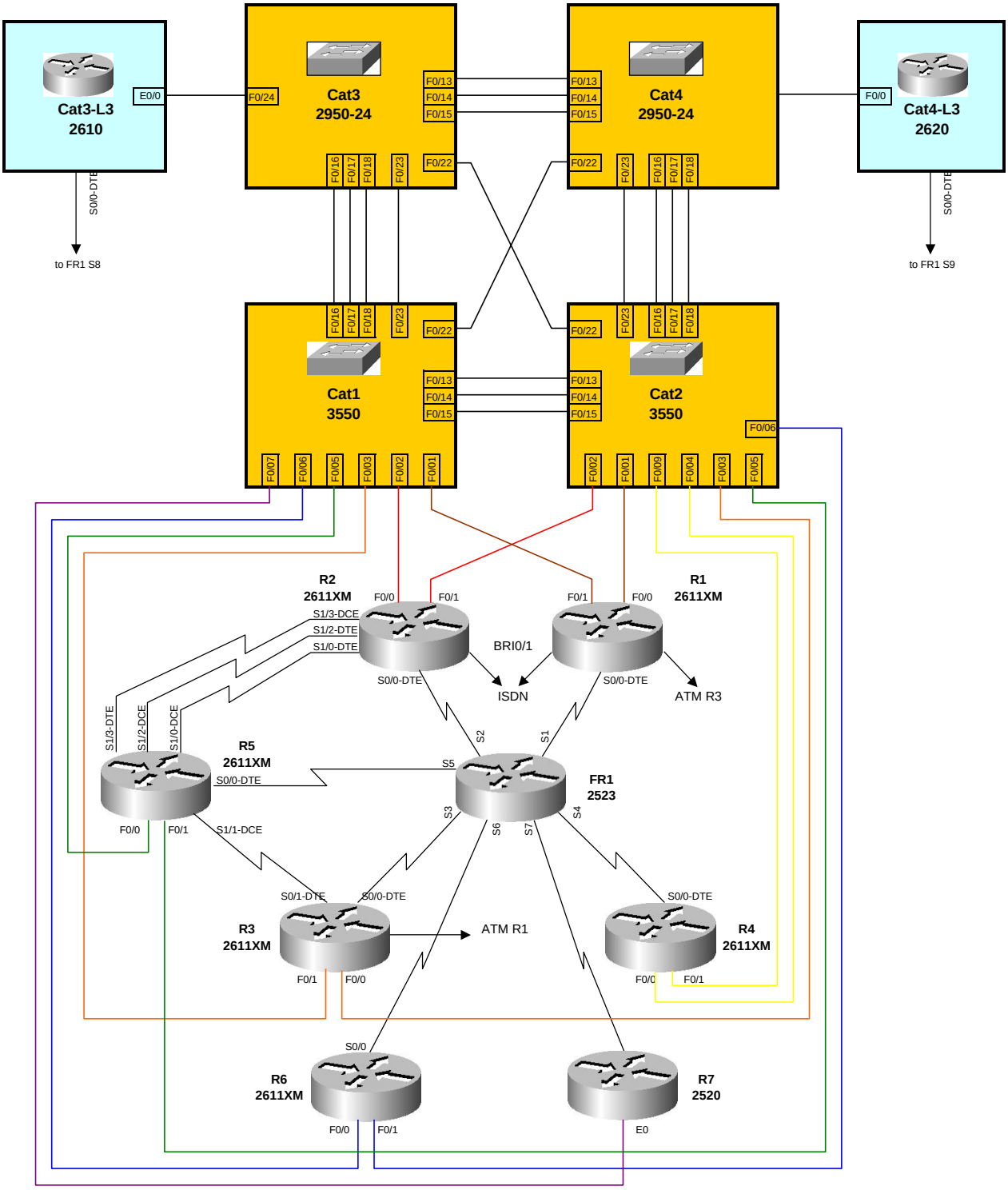
Cat3-L3
2610
E0/0
S0/0-DTE
to FR1 S8
Cat3
2950-24
F0/24
F0/13
F0/14
F0/15
F0/16
F0/17
F0/18
F0/23
F0/22
Cat4
2950-24
Cat4-L3
2620
F0/0
to FR1 S9
Cat1
3550
F0/07
F0/06
F0/05
F0/03
F0/02
F0/01
Cat2
3550
F0/06
F0/02
F0/01
F0/09
F0/04
F0/03
F0/05
R2
2611XM
S1/3-DCE
S1/2-DTE
S1/0-DTE
F0/0
F0/1
S0/0-DTE
BRI0/1
ISDN
R1
2611XM
ATM R3
S1/3-DTE
S1/2-DCE
S1/0-DCE
R5
2611XM
S1/1-DCE
S2
S1
S5
FR1
2523
S3
S6
S7
S4
S0/1-DTE
R3
2611XM
ATM R1
R4
2611XM
S0/0
R6
2611XM
R7
2520
E0